FICHA TÉCNICA

Rotoplast

CóDIGO
ECCN029

Código	DYD-FR07
Versión	1
Fecha actualización	23/09/2014

Nombre del producto:	Colores disponibles
FILTRO ANAER□BICO DE 1000 LTS C.T. NEGRO	Negro ●

Línea [X] Agua [ ] Agro [ ] Aseo [ ] Vial [ ] Otra

DESCRIPCIóN DEL PRODUCTO

La función del filtro anaerobio de flujo ascendente (FAFA) es efectuar un filtrado biológico eliminando la mayor parte de la materia orgánica residual. La fase liquida proveniente del tanque séptico se direcciona al fondo del FAFA ascendiendo lentamente a través del material filtrante que permite que las bacterias se adhieran a éste.

INFORMACIóN BÁSICA

Capacidad volumétrica (LTS)	Capacidad de carga (Kg)	Dimensiones (Cm)	Materiales	Proceso de fabricación
1000	1000	Ø131 x 145	Polietileno Lineal	Rotomoldeo

CERTIFICACIóN Y GARANTÍA

Rotoplast certifica que este producto es fabricado con los más altos estándares de Calidad y es elaborado dando cumplimiento a todas las disposiciones de tipo legal que apliquen, acorde a los lineamientos del sistema de gestión de Calidad de ROTOPLAST, bajo la norma ISO 9001:2015 y que cuenta con **(3) años** de garantía siempre que el producto sea utilizado en las condiciones de uso recomendadas por el fabricante ROTOPLAST.
***NOTA:** Las reparaciones por servicio, tienen 6 meses de garantía

LISTA DE ACCESORIOS

Pieza	Cantidad
Tanque cónico anaeróbico 1,000 Lts negro S.T	1
Falso fondo 500 Lts	1
Tapa tanque séptico de 1,000 Lts	1

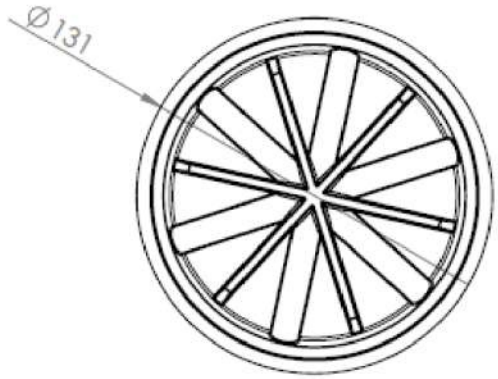

Unidades en cm
Medidas aproximadas

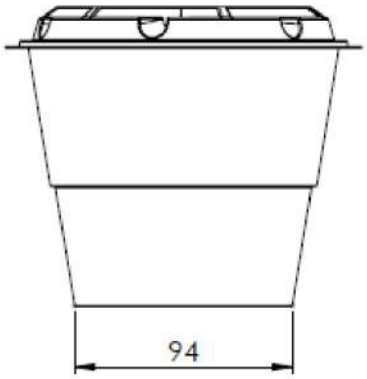

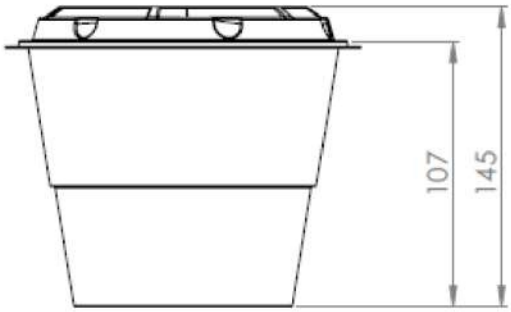

Rotoplast
Sede Administrativa y Comercial
Cra 42 N. 53-175 Autopista Sur / Itagüí - Colombia
Planta Industrial
Parque Industrial La Brizuela Km. 22 Autopista Medellín - Bogotá / Guarne - Colombia
PBX: (604) 448 1101 / Línea gratuita de atención al cliente: 018000420100
www.rotoplast.com.co